Разрез 1-1

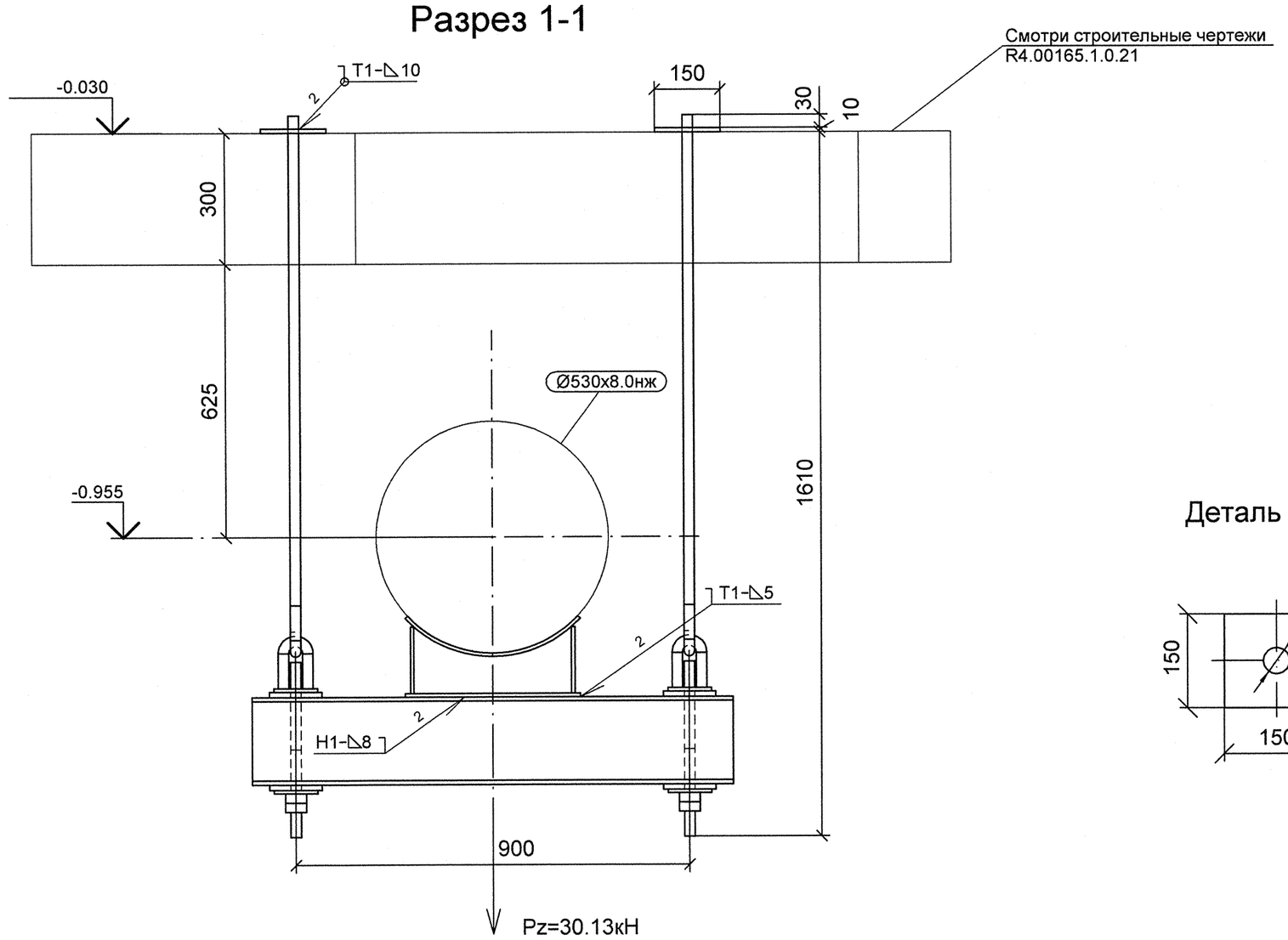

Деталь поз. 4

План расположения опоры

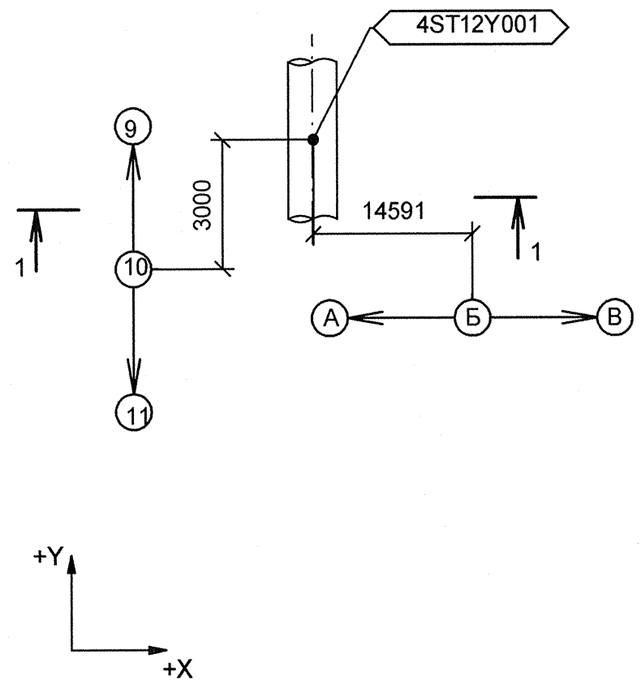

Изометрический вид

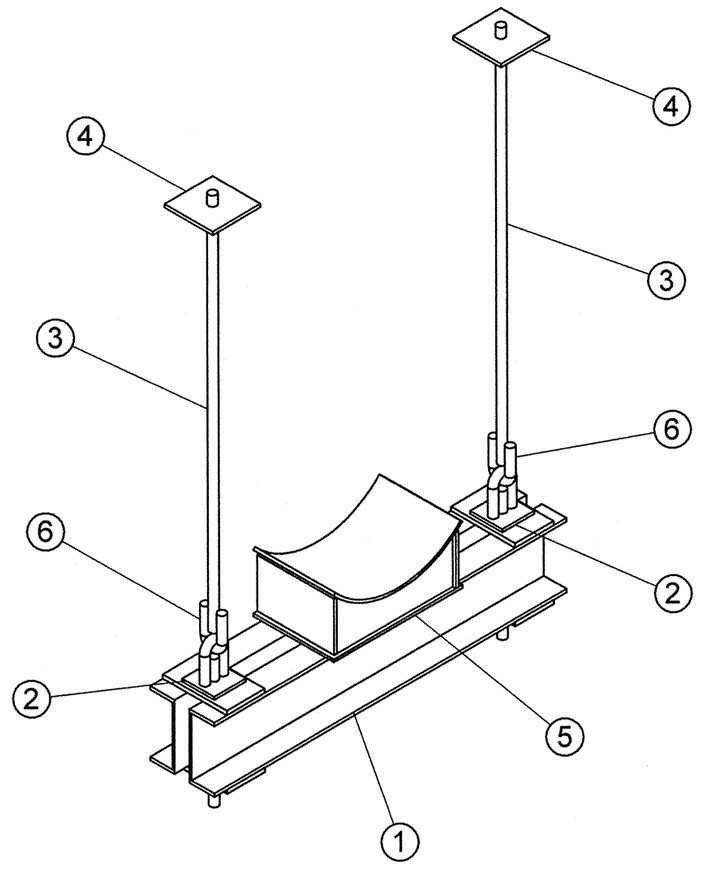

Спецификация деталей

Поз.	Обозначение	Наименование	Кол	Материал	Масса, кг ед.	Масса, кг общ.	Примечание
1	07 ОСТ 34-10-737-93	БАЛКА ОПОРНАЯ, L = 1100 мм	1	СБОРНЫЙ	47.10	47.10	
2	12 ОСТ 34-10-740-93	БЛОК КРЕПЛЕНИЯ, L = 400	2	СБОРНЫЙ	4.07	8.14	
3	ГОСТ 2590-2006	КРУГ 24 - В, L = 1280, обрезать на монтаже до L = 1180	2	20-б ГОСТ 1050-88	4.55	9.10	
4	по настоящему чертежу	ЛИСТ Б-ПН-10х150х150	2	Ст3сп5 ГОСТ 14637-89	1.77	3.53	
5	80 ОСТ 34-10-616-93	ОПОРА 530К	1	СБОРНЫЙ	22.60	22.60	
6	1-04 ОСТ 34-10-729-93	УШКО	2	КРУГ 24-В ГОСТ 2590-2006 20-а ГОСТ 1050-88	0.86	1.72	
	ГОСТ 2246-70	ПРОВОЛОКА		СВ-08Г2С	-	-	
	ГОСТ 9467-75	ЭЛЕКТРОДЫ		УОНИИ 13/45	-	-	
					Итого:	92.19	

1 Привязку опоры смотри чертеж R4.ST10.3010.012.01.00.001 (R4.00202.1.0.12 лист 8).
2 Сварку производить по ГОСТ 5264-80.
3 Сварку опоры с трубопроводом производить по ОСТ 34-10-615-93.
4 Деталь поз. 3 обрезать на монтаже до размеров, указанных на чертеже, с уточнением по месту.
5 Отметка трубопровода подлежит уточнению в соответствии с уклоном трубопровода.
6 Pz - максимальная нагрузка на опору.
7 Изготовить один комплект.

АРХИВНЫЙ ЭКЗЕМПЛЯР

Изм.	Кол.уч.	Лист	№ док.	Подпись	Дата
1	-	Зам.	659-12	–	–
Инженер 3 к.		Мосенков			02.10
Пров. инж. 2 к.		Соколова			03.10
Нач.гр.		Морозова			08.10
Н.контр.		Краснояров			11.10

Инв. № подл. R4.00202.1.0.12
Лист 139

R4.ST10.3012.012.01.00.053

Ростовская АЭС Блок 4

Главный корпус Машинное отделение (ДО, ЭЭТУ) Трубопроводы замкнутого контура ОГЦ	Стадия	Лист	Листов
	Р	1	1
Подвеска 4ST12Y001	ОАО "НИАЭП" 2012		

Формат А2

Дополнительные подписи

Взам. инв. N

Подп. и дата

Инв. N подл. R4.00202.1.0.12